Di Natale - Bertelli S.p.A.

COSTRUZIONE CILINDRI TELESCOPICI

25077 ROÈ VOLCIANO (Brescia) ITALY
Sede legale: via s. Pietro, 76 - Magazzino: via S. Pietro, 120
Tel. +39.0365.63085 - +39.0365.63293 - +39.0365.556919
Fax +39.0365.63461 - Sito Web: www.dinatale-bertelli.com

CILINDRI TELESCOPICI CON 3 SFILATE
TELESCOPIC CYLINDERS WITH 3 EXTENSIONS
VÉRINS TELESCOPIQUES AVEC 3 EXPANSIONS
TELESKOPZYLINDER MIT 3 STUFEN

TYPE F :
FORO
TROU
HOLE
LOCH

TYPE S :
SFERA
ROTULE
BALL
KUGEL

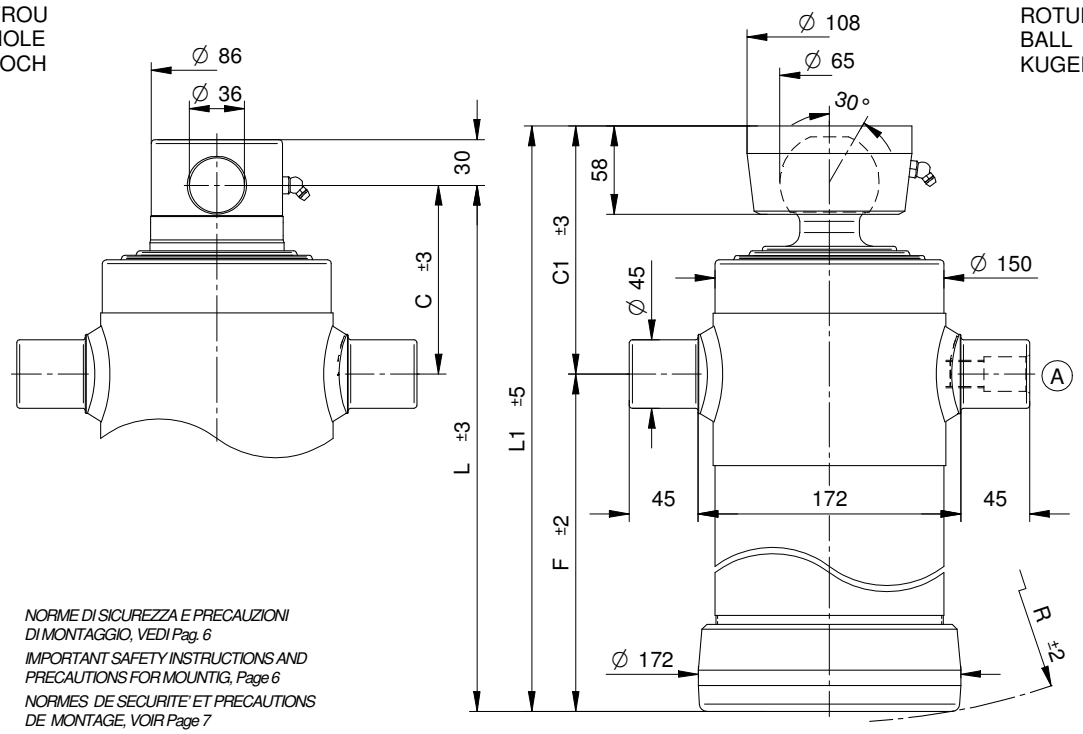

NORME DI SICUREZZA E PRECAUZIONI DI MONTAGGIO, VEDI Pag. 6
IMPORTANT SAFETY INSTRUCTIONS AND PRECAUTIONS FOR MOUNTIG, Page 6
NORMES DE SECURITE' ET PRECAUTIONS DE MONTAGE, VOIR Page 7
SICHERHEITSBESTIMMUNGEN UND VORSICHTSMAßNAHMEN FÜR DEN EINBAU, Page 7

*KIT GUARNIZIONI, SEALS KIT, KIT DE JOINTS, DICHTUNGSSATZ : **SGS088-126***

STANDARD

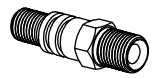

(A) 07000000 1/2 gas

OPTIONAL

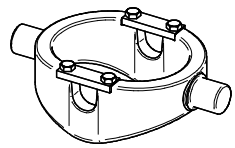

CULLA 4 + SUP050

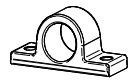

SUPP045

SUP045-A

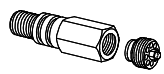

71720000 3/8 gas
71730000 1/2 gas

CH065-2782

PESO TOT. RIBALTABILE 16 Ton. a 180 Bar
POIDS TOT. BASCULABLE 16 Ton. à 180 Bar
TOTAL WEIGHT TIP-UP 16 Ton. 180 Bar
GESAMTGEWICHT ANHÄNGER 16 Ton. 180 Bar

TIPO TYPE TYPE TYP	DISEGNO – DRAWING DESSIN – ZEICHNUNG	CORSA – STROKE COURSE – HUB	Ø SFILATE mm Ø EXPANSIONS mm Ø EXTENSIONS mm Ø STUFEN mm									DIMENSIONI CILINDRO DIMENSIONS VÉRIN CYLINDER DIMENSIONS ZYLINDER ABMESSUNGEN						L.sfilata – L. extension L.expansion – L. stufen	Peso – Kg – Weight	Poids - Kg – Gewicht	Volume olio Lt. Amount of oil Lt. Volume huile Lt. Ölinhalt Lt.
			68 TON. 6,5	88 TON. 10,9	107 TON. 16,1	126 TON. 22,4	145 TON. 29,7	165 TON. 38,4	187 TON. 49,4	210 TON. 62,3	236 TON. 78,5	C	C¹	F	L	L¹	R		F	S	
4001	11574	**910**		●	●	●						125	162	325	450	487	333	380	45	47	9,7
4036	3379	**1273**		●	●	●						125	162	443	568	605	455	500	55	57	12
4038	3381	**1483**		●	●	●						125	162	513	638	675	525	570	61	63	13,8
4039	14195	**2093**		●	●	●						150	187	718	868	905	725	800	81	83	20

PRESSIONE MAX. DI ESERCIZIO 220 BAR - PRESSION MAX. DE SERVICE 220 BAR
WORKING MAX. PRESSURE 220 BAR – MAX. BETRIEBSDRUCK 220 BAR

CARATTERISTICHE TECNICHE DATE A TITOLO PURAMENTE INDICATIVO E MODIFICABILI SENZA PREAVVISO - THESE TECHNICAL SPECIFICATIONS ARE ONLY APPROXIMATE VALUES AND MAY BE CHANGED WITHOUT ANY PREVIOUS NOTICE
CARACTERISTIQUES TECHNIQUES DONNES A TITRE PUREMENT INDICATIF ET MODIFIABLES SANS PREAVIS - DIESE TECHNISHEN DATEN GELTEN NUR ALS RICHTWERTE UND KÖNNEN OHNE VORANMELDUNG GEÄNDERT WERDEN