Di Natale - Bertelli S.p.A.

COSTRUZIONE CILINDRI TELESCOPICI

25077 ROÈ VOLCIANO (Brescia) ITALY
Sede legale: via s. Pietro, 76 - Magazzino: via S. Pietro, 120
Tel. +39.0365.63085 - +39.0365.63293 - +39.0365.556919
Fax +39.0365.63461 - Sito Web: www.dinatale-bertelli.com

CILINDRI TELESCOPICI CON 6 SFILATE
TELESCOPIC CYLINDERS WITH 6 EXTENSIONS
VÉRINS TELESCOPIQUES AVEC 6 EXPANSIONS
TELESKOPZYLINDER MIT 6 STUFEN

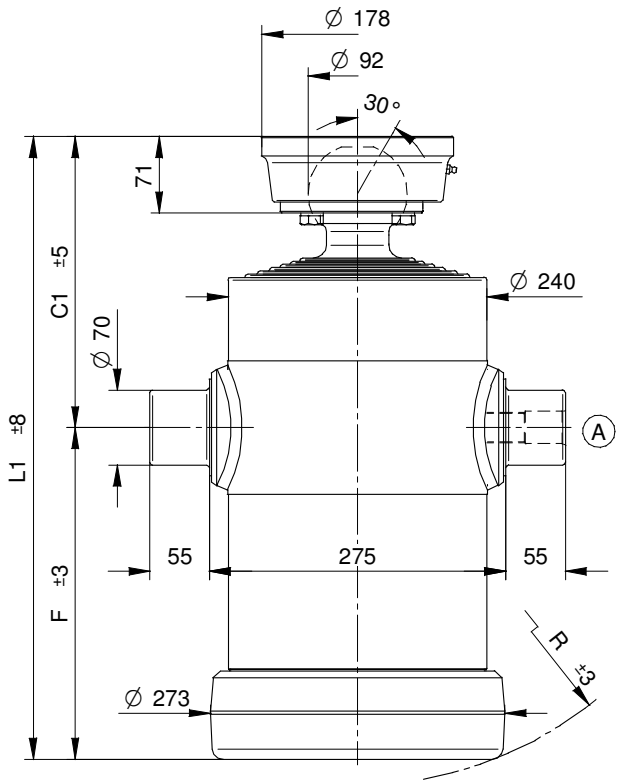

TYPE S :
SFERA
ROTULE
BALL
KUGEL

STANDARD

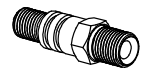

(A) 26700000 1" gas

OPTIONAL

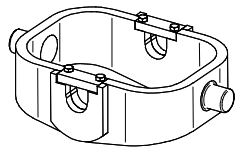

CULLA8A

SUP070-A

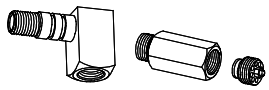

26790000 *27240000*

NORME DI SICUREZZA E PRECAUZIONI DI MONTAGGIO, VEDI Pag. 6
IMPORTANT SAFETY INSTRUCTIONS AND PRECAUTIONS FOR MOUNTIG, Page 6
NORMES DE SECURITE' ET PRECAUTIONS DE MONTAGE, VOIR Page 7
SICHERHEITSBESTIMMUNGEN UND VORSICHTSMAßNAHMEN FÜR DEN EINBAU, Page 7

KIT GUARNIZIONI, SEALS KIT, KIT DE JOINTS, DICHTUNGSSATZ : ***SGS107-210***

PESO TOT. RIBALTABILE 32 Ton. a 180 Bar
POIDS TOT. BASCULABLE 32 Ton. à 180 Bar
TOTAL WEIGHT TIP-UP 32 Ton. 180 Bar
GESAMTGEWICHT ANHÄNGER 32 Ton. 180 Bar

TIPO TYPE TYPE TYP	DISEGNO – DRAWING DESSIN – ZEICHNUNG	CORSA – STROKE COURSE – HUB	Ø SFILATE mm / Ø EXPANSIONS mm / Ø EXTENSIONS mm / Ø STUFEN mm									DIMENSIONI CILINDRO / DIMENSIONS VÉRIN / CYLINDER DIMENSIONS / ZYLINDER ABMESSUNGEN						L.sfilata – L. extension L.expansion – L. stufen	Peso – Kg – Weight	Poids - Kg – Gewicht	Volume olio Lt. Amount of oil Lt. Volume huile Lt. Ölinhalt Lt.
			88 TON. 10,9	107 TON. 16,1	126 TON. 22,4	145 TON. 29,7	165 TON. 38,4	187 TON. 49,4	210 TON. 62,3	236 TON. 78,5	265 TON. 99,2	C	C¹	F	L	L¹	R		F	S	
					*15																
6059	12640	**1260**		●	●	●	●	●	●			-	250	210	-	460	248	300	-	120	25
6060	12641	**1380**		●	●	●	●	●	●			-	250	230	-	480	265	320	-	123	27,5
6061	12642	**1470**		●	●	●	●	●	●			-	250	245	-	495	277	335	-	127	29,5
6062	12643	**1680**		●	●	●	●	●	●			-	270	270	-	540	300	380	-	137	33
6063	12644	**1905**		●	●	●	●	●	●			-	270	310	-	580	335	420	-	148	37,2
6064	12645	**2085**		●	●	●	●	●	●			-	270	340	-	610	364	450	-	154	40,5
6065	12646	**2355**		●	●	●	●	●	●			-	270	390	-	660	410	500	-	166	47,5
6066	12647	**2595**		●	●	●	●	●	●			-	270	430	-	700	448	540	-	181	52,5
6067	12648	**2775**		●	●	●	●	●	●			-	270	460	-	730	478	570	-	194	56
6068	12649	**3220**		●	●	●	●	●	●			-	270	540	-	810	552	650	-	220	64,5
6069	12654	**3520**		●	●	●	●	●	●			-	270	590	-	860	600	700	-	243	70,5

PRESSIONE MAX. DI ESERCIZIO 200 BAR - PRESSION MAX. DE SERVICE 200 BAR
WORKING MAX. PRESSURE 200 BAR – MAX. BETRIEBSDRUCK 200 BAR

CARATTERISTICHE TECNICHE DATE A TITOLO PURAMENTE INDICATIVO E MODIFICABILI SENZA PREAVVISO - THESE TECHNICAL SPECIFICATIONS ARE ONLY APPROXIMATE VALUES AND MAY BE CHANGED WITHOUT ANY PREVIOUS NOTICE
CARACTERISTIQUES TECHNIQUES DONNES A TITRE PUREMENT INDICATIF ET MODIFIABLES SANS PREAVIS - DIESE TECHNISCHEN DATEN GELTEN NUR ALS RICHTWERTE UND KÖNNEN OHNE VORANMELDUNG GEÄNDERT WERDEN