Di Natale - Bertelli S.p.A.

COSTRUZIONE CILINDRI TELESCOPICI

25077 ROÈ VOLCIANO (Brescia) ITALY
Sede legale: via s. Pietro, 76 - Magazzino: via S. Pietro, 120
Tel. +39.0365.63085 - +39.0365.63293 - +39.0365.556919
Fax +39.0365.63461 - Sito Web: www.dinatale-bertelli.com

CILINDRI TELESCOPICI CON 2 SFILATE
TELESCOPIC CYLINDERS WITH 2 EXTENSIONS
VÉRINS TELESCOPIQUES A 2 EXPANSIONS
TELESKOPZYLINDER MIT 2 STUFEN

TYPE F :
FORO
TROU
HOLE
LOCH

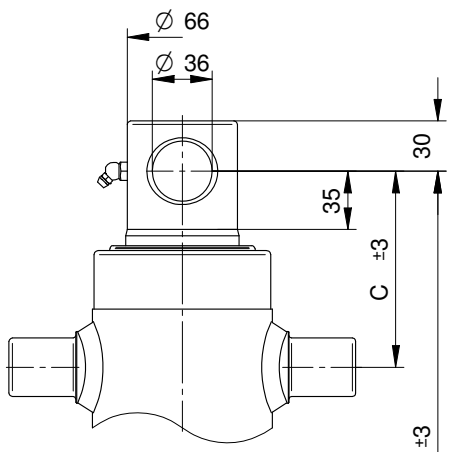

TYPE S :
SFERA
ROTULE
BALL
KUGEL

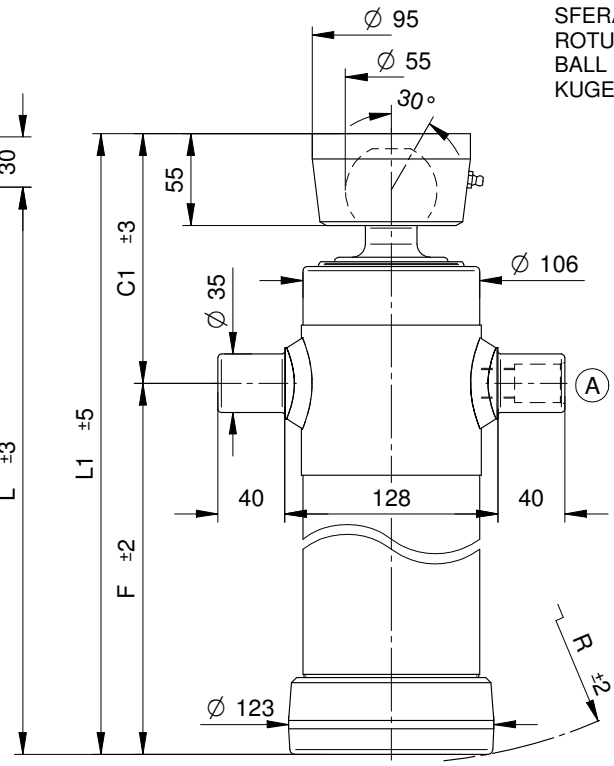

NORME DI SICUREZZA E PRECAUZIONI DI MONTAGGIO, VEDI Pag. 6
IMPORTANT SAFETY INSTRUCTIONS AND PRECAUTIONS FOR MOUNTIG, Page 6
NORMES DE SECURITE' ET PRECAUTIONS DE MONTAGE, VOIR Page 7
SICHERHEITSBESTIMMUNGEN UND VORSICHTSMAßNAHMEN FÜR DEN EINBAU, Page 7

*KIT GUARNIZIONI, SEALS KIT, KIT DE JOINTS, DICHTUNGSSATZ : **SGS068-088***

STANDARD

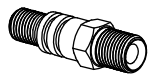

(A) 07000000 1/2 gas

OPTIONAL

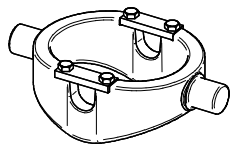

CULLA 2 + SUP040

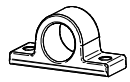

SUP035

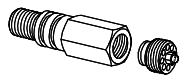

71720000 3/8 gas
71730000 1/2 gas

CH055-2957

PESO TOT. RIBALTABILE 9 Ton. a 180 Bar
POIDS TOT. BASCULABLE 9 Ton. à 180 Bar
TOTAL WEIGHT TIP-UP 9 Ton. 180 Bar
GESAMTGEWICHT ANHÄNGER 9 Ton. 180 Bar

TIPO TYPE TYPE TYP	DISEGNO – DRAWING DESSIN – ZEICHNUNG	CORSA – STROKE COURSE – HUB	Ø SFILATE mm / Ø EXPANSIONS mm / Ø EXTENSIONS mm / Ø STUFEN mm									DIMENSIONI CILINDRO / DIMENSIONS VÉRIN / CYLINDER DIMENSIONS / ZYLINDER ABMESSUNGEN						L.sfilata – L. extension L.expansion – L. stufen	Peso – Kg – Weight	Poids - Kg – Gewicht	Volume olio Lt. Amount of oil Lt. Volume huile Lt. Ölinhalt Lt.
			68 TON. 6,5	88 TON. 10,9	107 TON. 16,1	126 TON. 22,4	145 TON. 29,7	165 TON. 38,4	187 TON. 49,4	210 TON. 62,3	236 TON. 78,5	C	C¹	F	L	L¹	R		F	S	
				*15																	
4021	3367	**595**	●	●								115	150	315	430	465	321	370	27	29	3
4022	3368	**695**	●	●								115	150	365	480	515	370	420	30	32	3,5
4024	3370	**795**	●	●								115	150	415	530	565	420	470	33	35	4
4025	3371	**895**	●	●								115	150	465	580	615	470	520	36	38	4,5

PRESSIONE MAX. DI ESERCIZIO 220 BAR - PRESSION MAX. DE SERVICE 220 BAR
WORKING MAX. PRESSURE 220 BAR – MAX. BETRIEBSDRUCK 220 BAR

CARATTERISTICHE TECNICHE DATE A TITOLO PURAMENTE INDICATIVO E MODIFICABILI SENZA PREAVVISO - THESE TECHNICAL SPECIFICATIONS ARE ONLY APPROXIMATE VALUES AND MAY BE CHANGED WITHOUT ANY PREVIOUS NOTICE
CARACTERISTIQUES TECHNIQUES DONNES A TITRE PUREMENT INDICATIF ET MODIFIABLES SANS PREAVIS - DIESE TECHNISCHEN DATEN GELTEN NUR ALS RICHTWERTE UND KÖNNEN OHNE VORANMELDUNG GEÄNDERT WERDEN